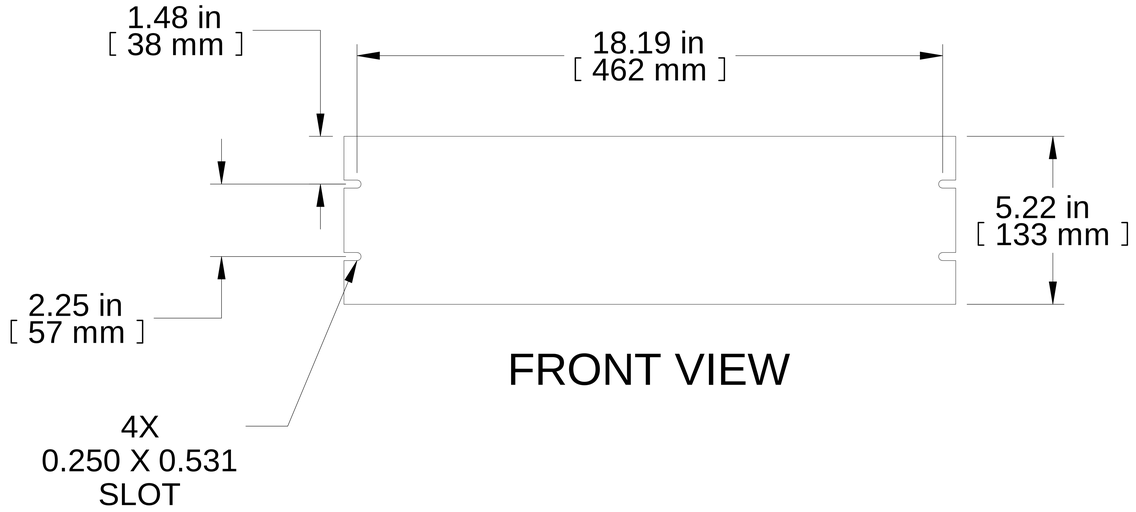

FRONT VIEW

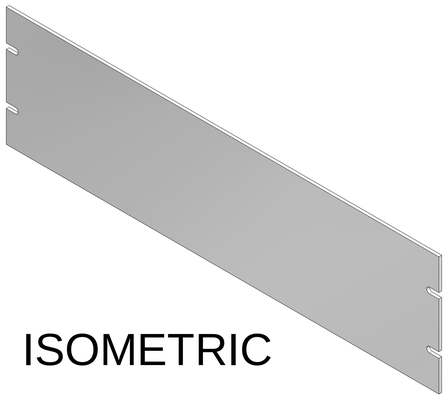

ISOMETRIC

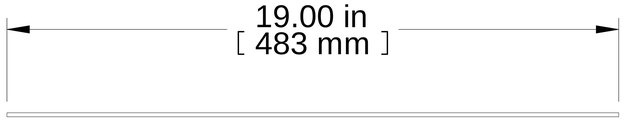

BOTTOM VIEW

PART NUMBERS	
PBPA19005BK2	PAINTED BLACK (SEMI-GLOSS)
PBPA19005CG2	PAINTED RAL7032 GRAY (SEMI-GLOSS)
PBPA19005GY2	PAINTED ASA61 GRAY (SEMI-GLOSS)
PBPA19005LG2	PAINTED RAL7035 GRAY (SEMI-GLOSS)
PBPA19005UNF	UNFINISHED

NOTES

Material: 0.125" Aluminum

Mounting hardware not included.

Français

Pour tous les détails sur nos produits,
svp veuillez consulter notre site www.hammondmfg.com

Data subject to change without notice. Isometric drawing not to scale.
Les données sont sujettes à changement sans préavis.

HAMMOND MANUFACTURING®

www.hammondmfg.com

PART NO. **PBPA19005**